LEDダウンライト　TAKEO　T75-PWM

NEKO THINK DESIGN

【トリム色】　黒　白

【反射鏡】

黒

マット

白

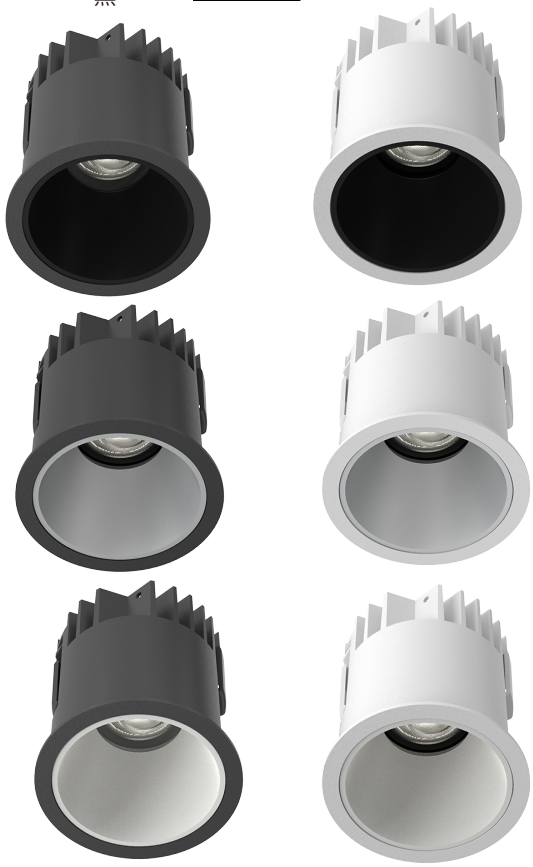

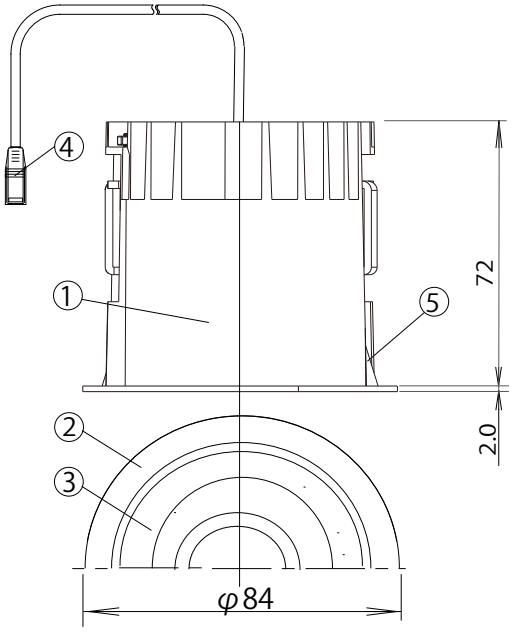

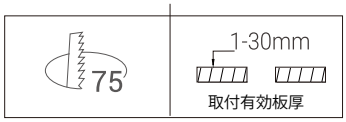

［使用上のご注意］

○本灯具１台につき適合電源ユニットが１台必要です。組み合わせてご使用ください。
○ロックウール等の柔らかい天井には取り付けないでください。
○LEDにはバラツキがあるため、同一品番の器具でも発光色、明るさが異なる場合があります。
○照射距離が近い場合や照射面によって、光のムラが気になる場合があります。
○コネクターは、確実に接続してください。
　※点灯中（通電中）の抜き差しは禁止です。故障の原因となります。

⚠ 安全に関するご注意

●一般屋内用器具です。屋外や水気・湿気のある場所、腐食性ガスの発生する場所では使用しないでください
　故障や絶縁不良による火災・感電の原因となります。
●天井埋め込み専用器具です。傾斜天井や壁、柔らかい天井には取り付けないでください。
　落下の原因となります。
●断熱材、防音材を被せて使用しないでください。火災の原因となります。
●断熱施工天井に使用しないでください。火災の原因となります。
●熱がこもる様な密閉した空間へは取り付けないでください。故障や火災の原因となります。
●5～35℃の温度範囲で使用してください。高温で使用すると故障や火災の原因となります。
●口出し線の延長、切断等の改造は行わないでください。故障や火災・感電の原因となります。
●器具と被照射物の距離は50cm以上離してください。過熱による火災の原因となります。
●LEDを直視しないでください。目を痛める原因となります。

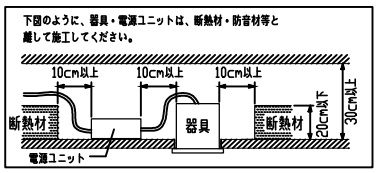

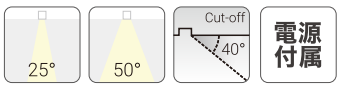

照明器具消費電力は JIS C 8105-3の試験方法による

適合電源2:E011CC380PWM

【PWM調光】　調光範囲：2～100%

調光信号線（CPEV-1Pφ0.9～1.2）

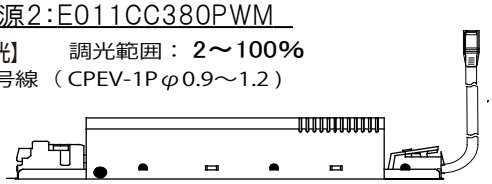

・入力:100V～200V　W.158　D.34　H.34

色温度	配光	全光束	効率	品　番	トリム色	反射鏡
2700K	25° 50°	800 lm 800 lm	61.5 lm/W 61.5 lm/W	TT2-9272511 TT2-9275011	(白) W (黒) B	(Matt) M (白) W (黒) B
3000K	25° 50°	850 lm 850 lm	65.4 lm/W 65.4 lm/W	TT2-9302511 TT2-9305011		
4000K	25° 50°	900 lm 900 lm	65.4 lm/W 65.4 lm/W	TT2-9402511 TT2-9405011		

番号	部品名	材質	数量	備考
8				
7				
6				
5	取付金具	——	2	本体一体式(ネジ締め)
4	コネクター	——	1	DCジャックイン
3	リフレクター	アルミ	1	白/黒/マット
2	トリム	MDC	1	白/黒
1	モジュールユニット	MDC	1	白/黒

定格電圧	AC100V～200V	消費電力 13.0W	演色性	Ra 90	第三角法(mm)
入力電流	0.14A～0.07A		器具重量	1.0Kg	A4
					尺度：

2025/1/07	承認：木間	設計：	製図：木間	株式会社 岡村電産

OKAMURA